NADPROŻE STALOWE NSt-2/0

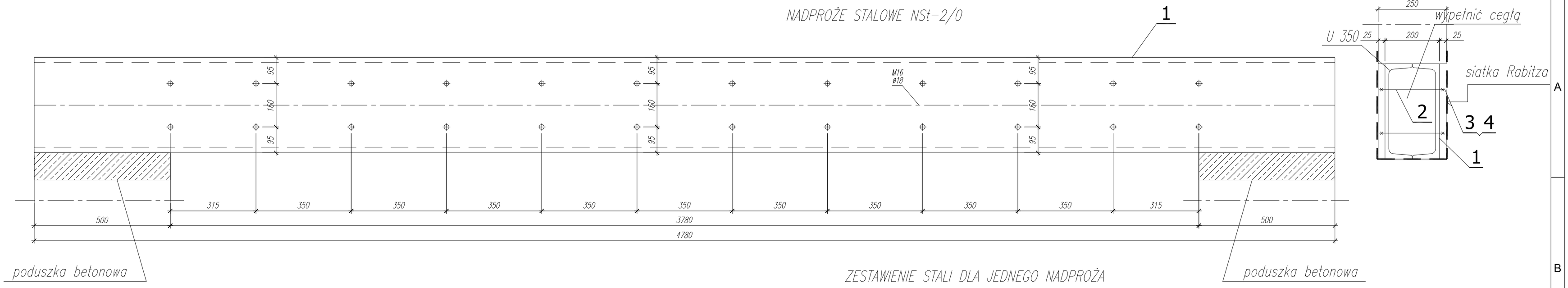

ZESTAWIENIE STALI DLA JEDNEGO NADPROŻA

589.0 kg

POZ.	SZT.	NAZWA	DŁUGOŚĆ	JEDNOSTK. (MASA/MASSE, kg)	CAŁKOWITA (MASA/MASSE, kg)	MATERIAŁ	UWAGI
4	48	Podkładna 17				S235JRG2	PN-73/M-82006
3	48	Nakrętka M16				S235JRG2	PN-86/M-82144
2	24	RD 16	270	0.4	9.6	S235JRG2	
1	2	U 350	4780	289.7	579.4	S235JRG2	

NADPROŻE STALOWE NSt-1/0

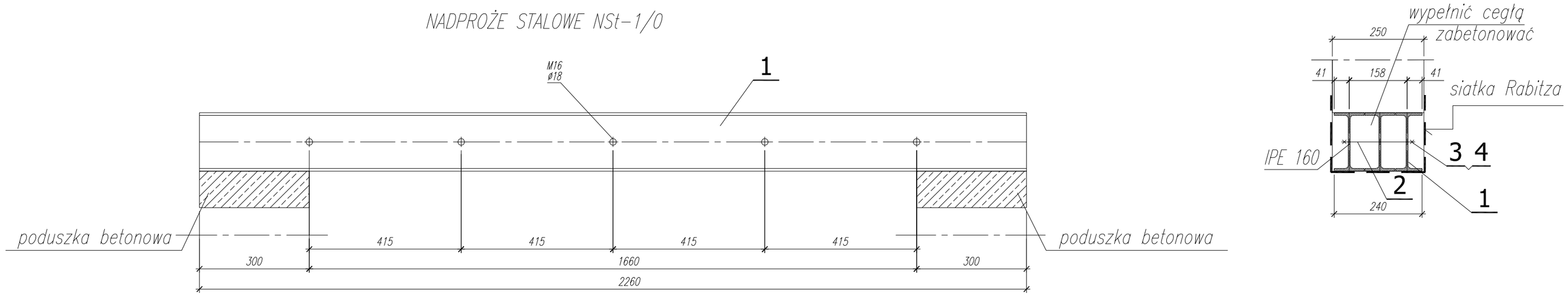

ZESTAWIENIE STALI DLA JEDNEGO NADPROŻA

108.6 kg

POZ.	SZT.	NAZWA	DŁUGOŚĆ	JEDNOSTK. (MASA/MASSE, kg)	CAŁKOWITA (MASA/MASSE, kg)	MATERIAŁ	UWAGI
4	10	Podkładka 17				S235JRG2	PN-73/M-82006
3	10	Nakrętka M16				S235JRG2	PN-86/M-82144
2	5	RD 16	220	0.3	1.5	S235JRG2	
1	3	IPE 160	2260	35.7	107.1	S235JRG2	

NADPROŻE STALOWE NSt-3/0

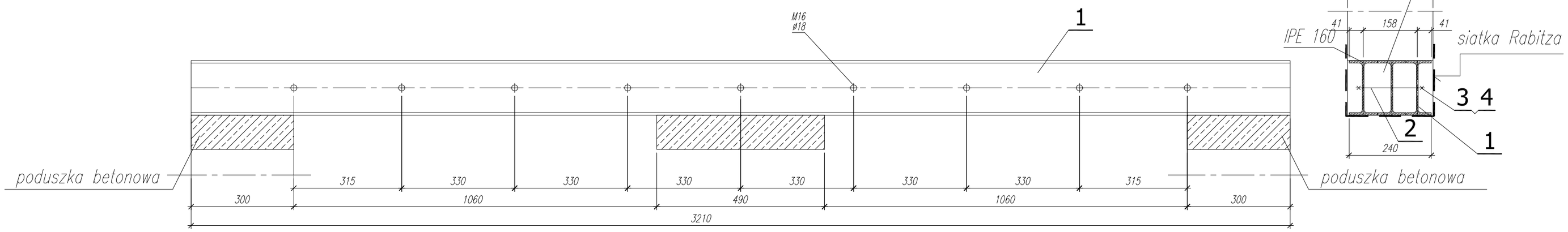

ZESTAWIENIE STALI DLA JEDNEGO NADPROŻA

154.8 kg

POZ.	SZT.	NAZWA	DŁUGOŚĆ	JEDNOSTK. (MASA/MASSE, kg)	CAŁKOWITA (MASA/MASSE, kg)	MATERIAŁ	UWAGI
4	18	Podkładna 17				S235JRG2	PN-73/M-82006
3	18	Nakrętka M16				S235JRG2	PN-86/M-82144
2	9	RD 16	220	0.3	2.7	S235JRG2	
1	3	IPE 160	3210	50.7	152.1	S235JRG2	

Nadproża stalowe; NSt-1/0, 2/0, 3/0.

styczeń 2012

KW-29

SKALA: 1:25

PROJEKTOWAL: DARIUSZ KLIMCZYK — MGR INŻ. — ANB.U.7342-70/93

OPRACOWAL: AGNIESZKA JURCZYK — MGR INŻ. — GP-2-8346-76/90

SPRAWDZIŁ: JERZY OLESIAK — MGR INŻ.

PROJEKT BUDOWLANY

KONSTRUKCJA

Zbrojenie płyty; Pł.-30,40 - zbrojenie dolne i górne płyty.

w Rejowcu Fabrycznym

LOKALIZACJA: Rejowiec Fabryczny, ul.Wschodnia, dz. nr 336, 34/12, 34/14, 34/5, 34/3, 354, 34/1, 357, 356, 364, 365 OBR. 3

INWESTOR: Miasto Rejowiec Fabryczny, ul. Lubelska 16, 22-170 Rejowiec Fabryczny

Biuro Projektowe
39-200 Dębica
ul. Powstania styczniowego 4
tel.-fax 014 813565

wszelkie zmiany uzgadniać z projektantem