ZBROJENIE ŚCIANY ŻELB.-ŚC.ŻEL-3/0
ŁAWA FUND. - ŁW-2

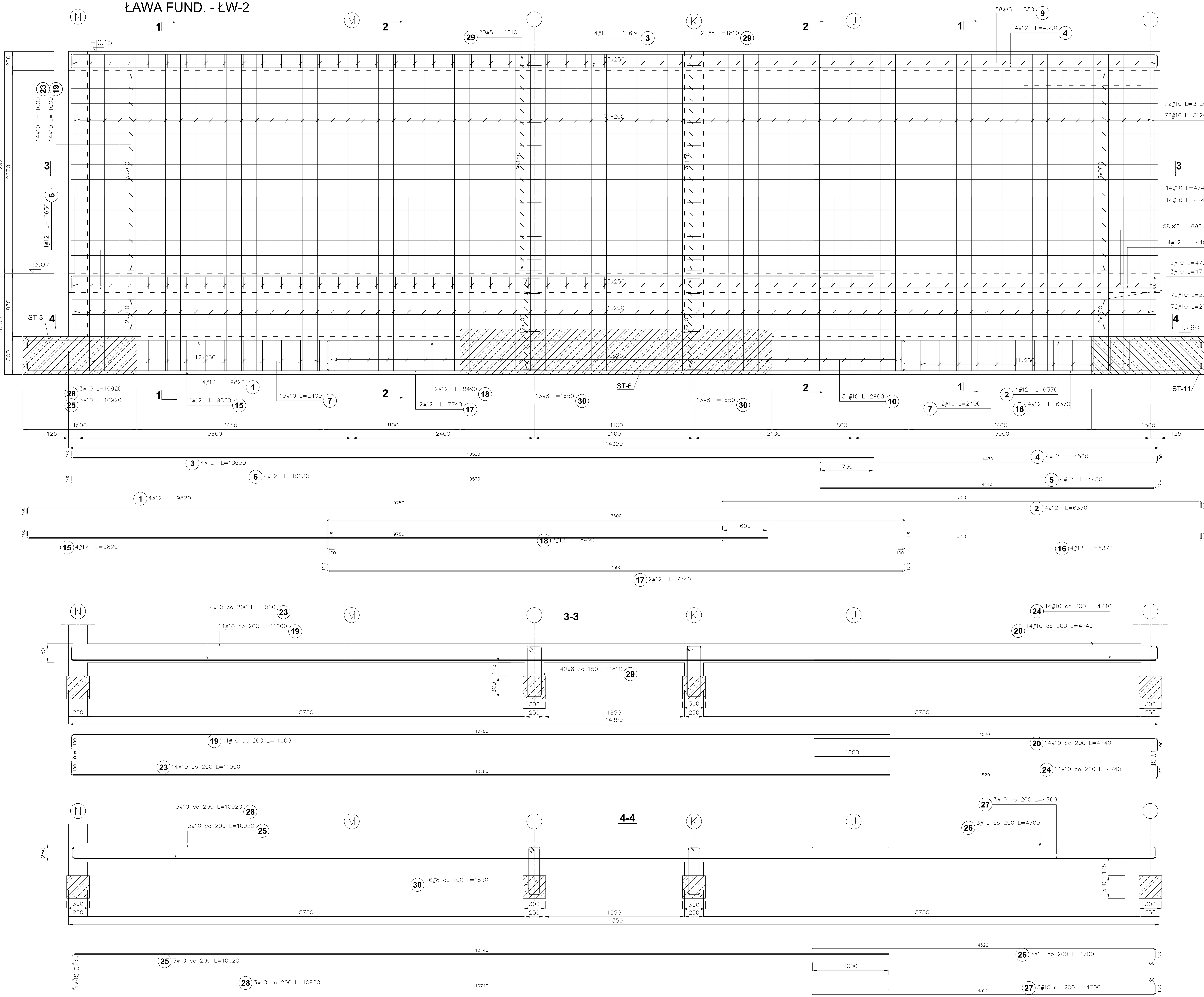

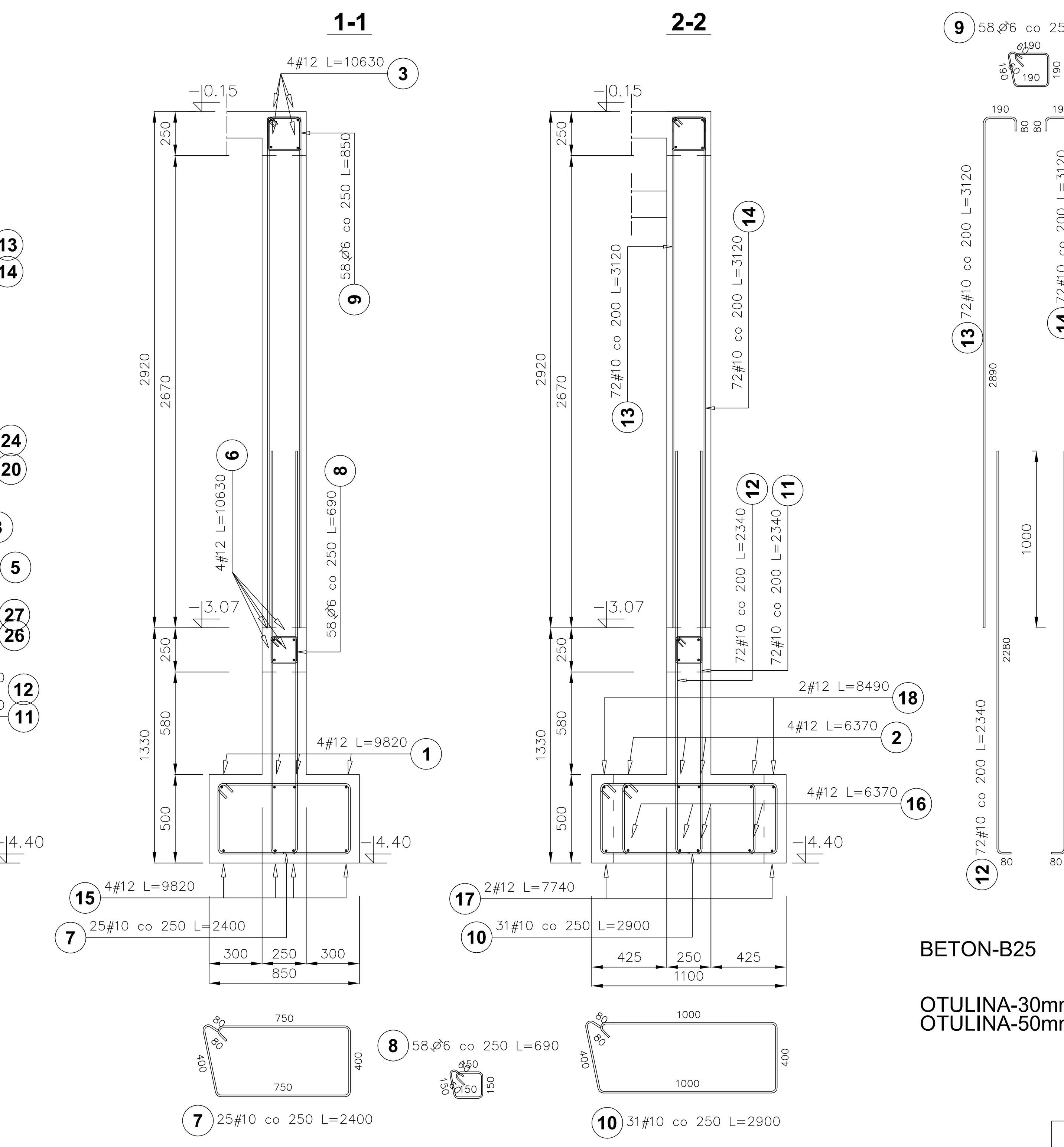

BETON-B25

OTULINA-30mm
OTULINA-50mm

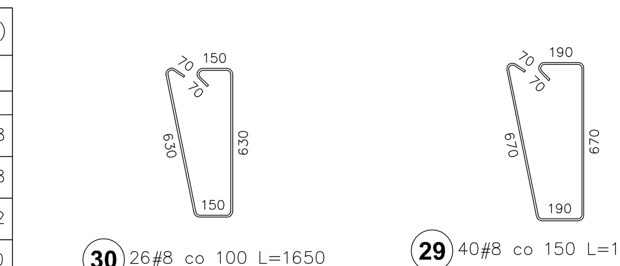

Poz.	Stal ø A-I	Stal # A-III	Długość (mm)	Liczba w elemencie	Liczba elementów	Liczba ogółem	Długość łączna (m) A-I ø 6	Długość łączna (m) A-III # 10	Długość łączna (m) A-III # 12
1		12	9820	4	1	4			39,28
2		12	6370	4	1	4			25,48
3		12	10630	4	1	4			42,52
4		12	4500	4	1	4			18,00
5		12	4480	4	1	4			17,92
6		12	10630	4	1	4			42,52
7		10	2400	25	1	25		60,00	
8	6		690	58	1	58	40,02		
9	6		850	58	1	58	49,30		
10		10	2900	31	1	31		89,90	
11		10	2340	72	1	72		168,48	
12		10	2340	72	1	72		168,48	
13		10	3120	72	1	72		224,64	
14		10	3120	72	1	72		224,64	
15		12	9820	4	1	4			39,28
16		12	6370	4	1	4			25,48
17		12	7740	2	1	2			15,48
18		12	8490	2	1	2			16,98
19		10	11000	14	1	14		154,00	
20		10	4740	14	1	14		66,36	
23		10	11000	14	1	14		154,00	
24		10	4740	14	1	14		66,36	
25		10	10920	3	1	3		32,76	
26		10	4700	3	1	3		14,10	
27		10	4700	3	1	3		14,10	
28		10	10920	3	1	3		32,76	
Długość wg średnic (m)							89,32	1470,58	282,94
Masa 1 m pręta (kg/m)							0,22	0,62	0,89
Masa łączna wg średnic (kg)							19,83	907,35	251,25
Masa łączna wg gatunku stali (kg)							19,83	1158,60	
Ogółem (kg)							1178,43		

Biuro Projektowe
39-200 Debica
ul. Powstania styczniowego 4
tel.-fax 014 813565

Zbrojenie nadproży;NŻ-1/1, 1/9, 1/10, 1/6, 1/12, 1/15, 1/4, 1/8.
w Rejowcu Fabrycznym

LOKALIZACJA: Rejowiec Fabryczny, ul.Wschodnia, dz. nr 33/6, 34/12, 34/14, 34/5, 34/3, 35/4, 34/1, 35/7, 35/6, 36/4, 36/5 OBR. 3

INWESTOR: Miasto Rejowiec Fabryczny, ul. Lubelska 16, 22-170 Rejowiec Fabryczny

Zbrojenie ściany żelb.,;ŚC.ŻEL.-3/0, ławy; ŁW-2.

PROJEKTOWAŁ:	DARIUSZ KLIMCZYK	MGR INŻ.	ANB.V.7342-70/93
OPRACOWAŁ:	AGNIESZKA JURCZYK	MGR INŻ.	
SPRAWDZIŁ:	JERZY OLESIAK	MGR INŻ.	GP-2-8346-76/90

styczeń 2012

KW-10

KONSTRUKCJA — PROJEKT BUDOWLANY — SKALA: 1:25

wszelkie zmiany uzgadniac z projektantem