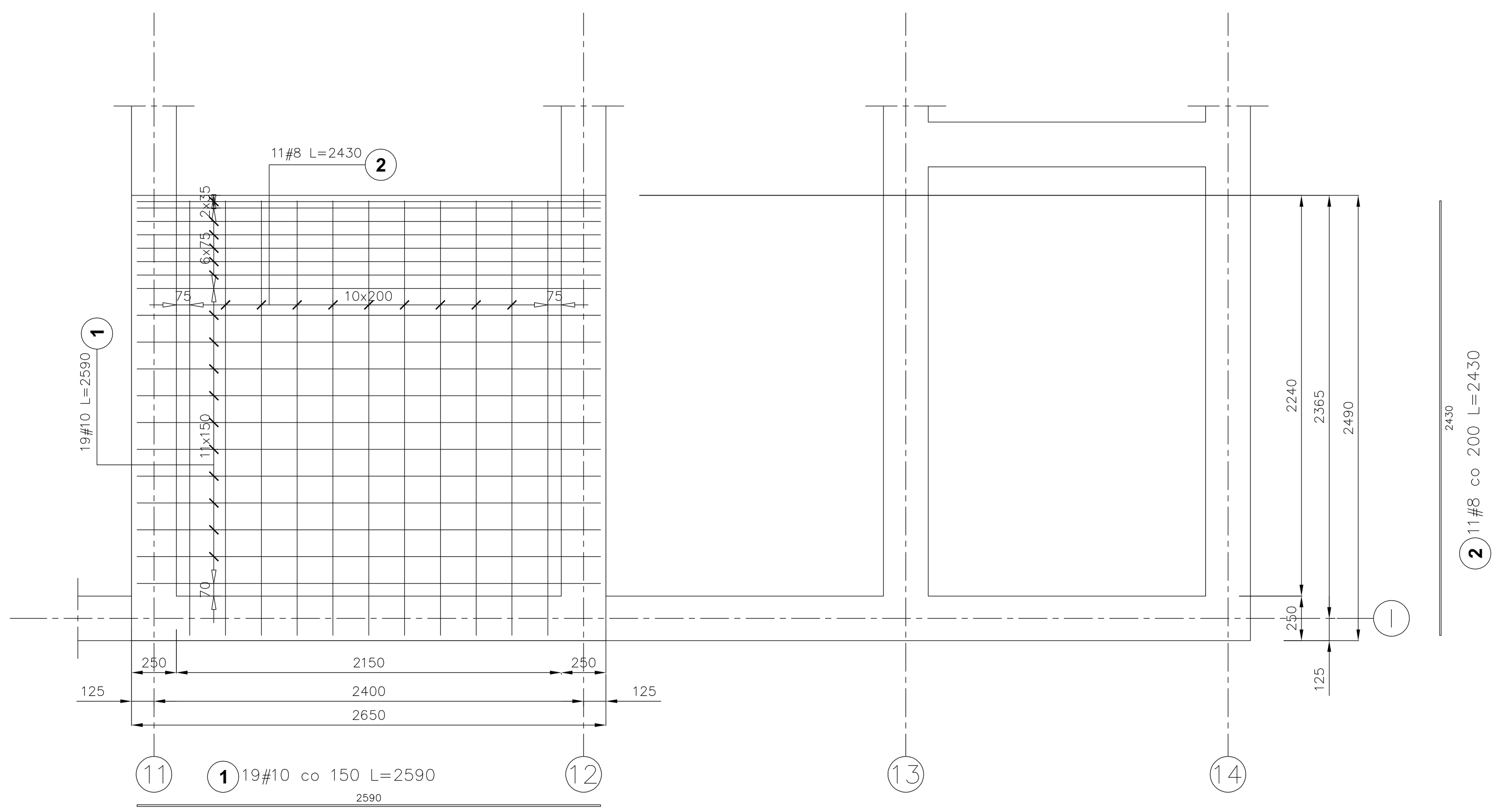

PŁ -3/0

GR=15cm OK= -0,48

zbrojenie dolne

Poz.	Stal # A–III	Długość (mm)	Liczba w elemencie	Liczba elementów	Liczba ogółem	Długość łączna (m) A–III # 8	Długość łączna (m) A–III # 10
1	10	2590	17	1	17		44,03
2	8	2430	11	1	11	26,73	
Długość wg średnic (m)						26,73	44,03
Masa 1 m pręta (kg/m)						0,40	0,62
Masa łączna wg średnic (kg)						10,56	27,17
Masa łączna wg gatunku stali (kg)						37,72	
Ogółem (kg)						37,72	

BETON-B25
OTULINA-30mm

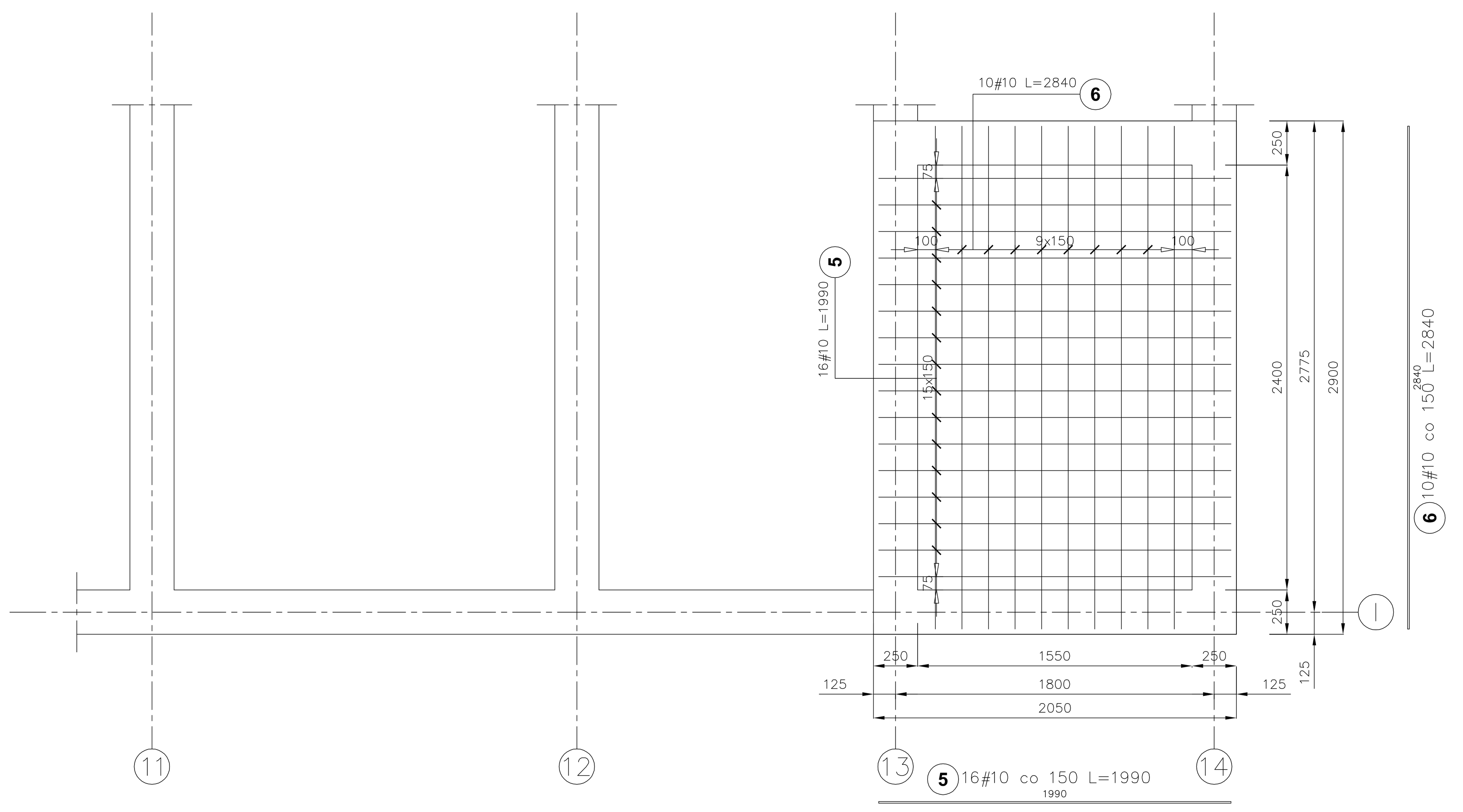

PŁ -4/0

GR=15cm OK= -0,60

zbrojenie dolne

Poz.	Stal # A–III	Długość (mm)	Liczba w elemencie	Liczba elementów	Liczba ogółem	Długość łączna (m) A–III # 10
5	10	1990	16	1	16	31,84
6	10	2840	10	1	10	28,40
Długość wg średnic (m)						60,24
Masa 1 m pręta (kg/m)						0,62
Masa łączna wg średnic (kg)						37,17
Masa łączna wg gatunku stali (kg)						37,17
Ogółem (kg)						37,17

BETON-B25
OTULINA-30mm

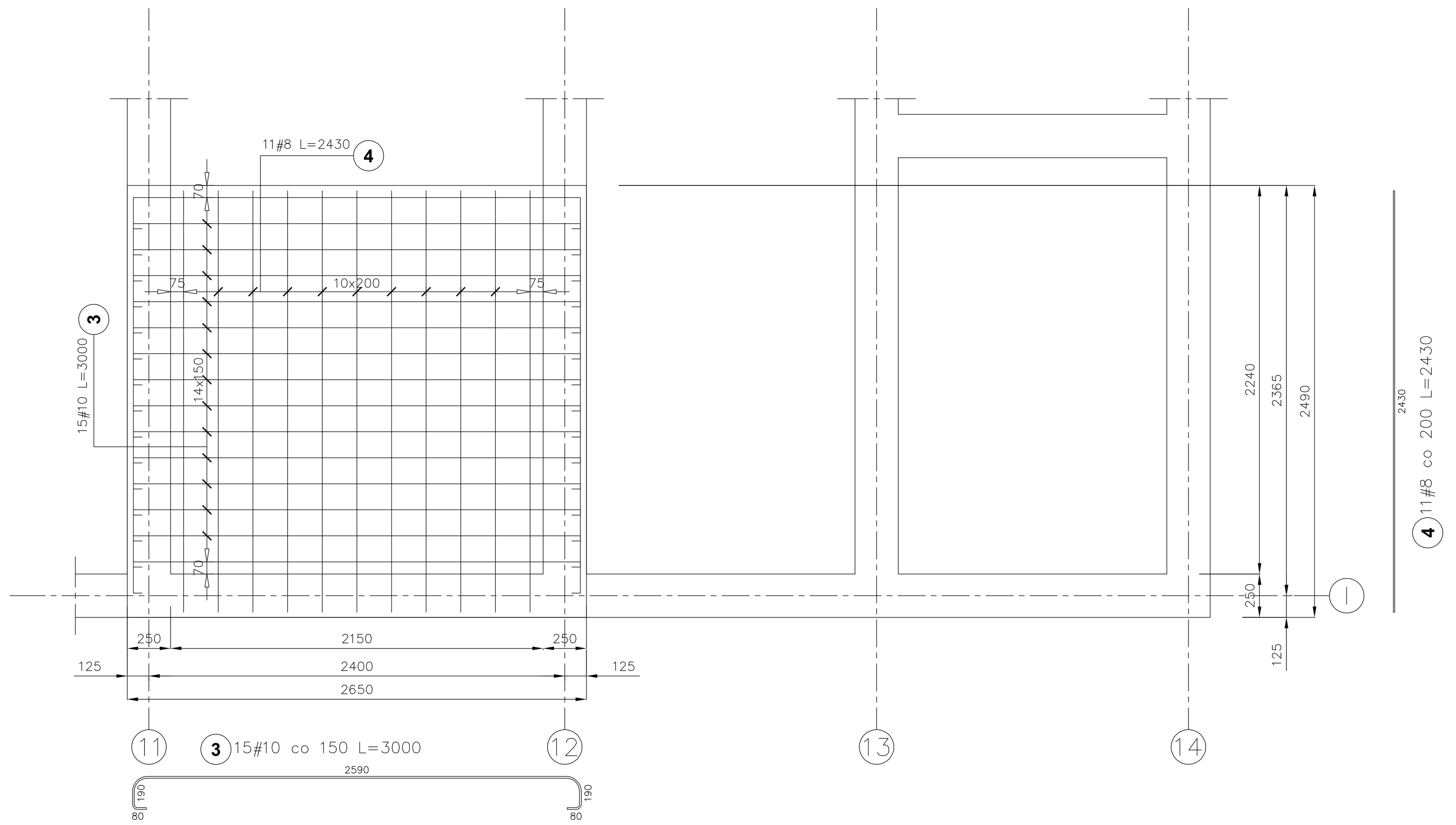

PŁ -3/0

GR=15cm OK= -0,48

zbrojenie górne

Poz.	Stal # A–III	Długość (mm)	Liczba w elemencie	Liczba elementów	Liczba ogółem	Długość łączna (m) A–III # 8	Długość łączna (m) A–III # 10
3	10	3000	15	1	15		45,00
4	8	2430	11	1	11	26,73	
Długość wg średnic (m)						26,73	45,00
Masa 1 m pręta (kg/m)						0,40	0,62
Masa łączna wg średnic (kg)						10,56	27,77
Masa łączna wg gatunku stali (kg)						38,32	
Ogółem (kg)						38,32	

BETON-B25
OTULINA-30mm

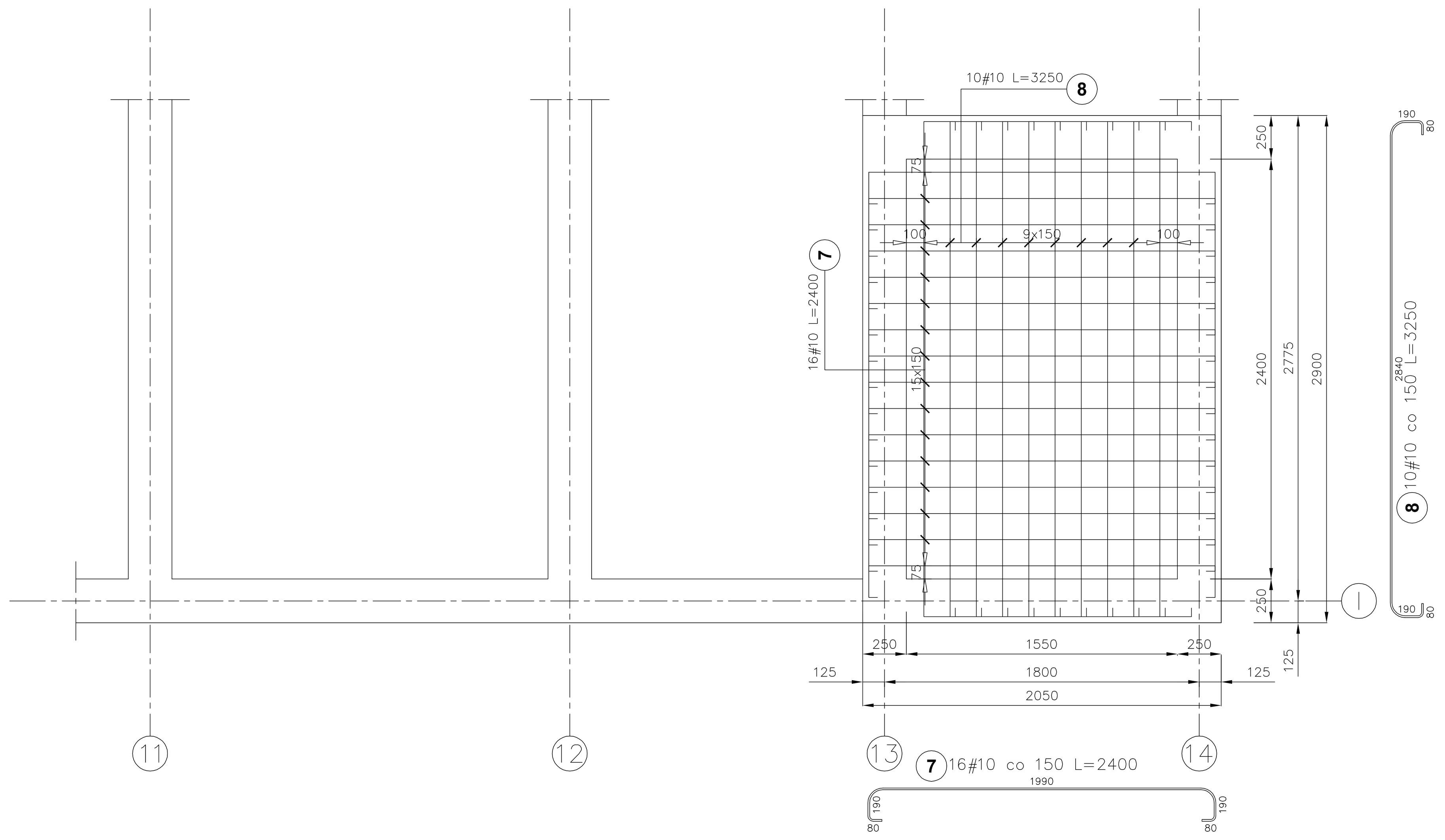

PŁ -4/0

GR=15cm OK= -0,60

zbrojenie górne

Poz.	Stal # A–III	Długość (mm)	Liczba w elemencie	Liczba elementów	Liczba ogółem	Długość łączna (m) A–III # 10
7	10	2400	16	1	16	38,40
8	10	3250	10	1	10	32,50
Długość wg średnic (m)						70,90
Masa 1 m pręta (kg/m)						0,62
Masa łączna wg średnic (kg)						43,75
Masa łączna wg gatunku stali (kg)						43,75
Ogółem (kg)						43,75

BETON-B25
OTULINA-30mm

art factory Biuro Projektowe
39-200 Debica
ul. Powstania styczniowego 4
tel.-fax 014 813565

Zbrojenie płyty; PŁ.-3/0,4/0 - zbrojenie dolne i górne płyty.
w Rejowcu Fabrycznym
LOKALIZACJA: Rejowiec Fabryczny, ul.Wschodnia, dz. nr 33/6, 34/12, 34/14, 34/5, 34/3, 35/4, 34/1, 35/7, 35/6, 36/4, 36/5 OBR. 3
INWESTOR: Miasto Rejowiec Fabryczny
ul. Lubelska 16, 22-170 Rejowiec Fabryczny

Zbrojenie płyt; PŁ-3 PŁ-4, zbrojenie dołem i górą.

PROJEKTOWAŁ:	DARIUSZ KLIMCZYK	MGR INŻ.	ANB.V.7342-70/93
OPRACOWAŁ:	AGNIESZKA JURCZYK	MGR INŻ.	
SPRAWDZIŁ:	JERZY OLESIAK	MGR INŻ.	GP-2-8346-76/90

styczeń 2012

KW-27

KONSTRUKCJA — PROJEKT BUDOWLANY — SKALA: 1:25

wszelkie zmiany uzgadniac z projektantem