ŁAWA FUND. - ŁW-24

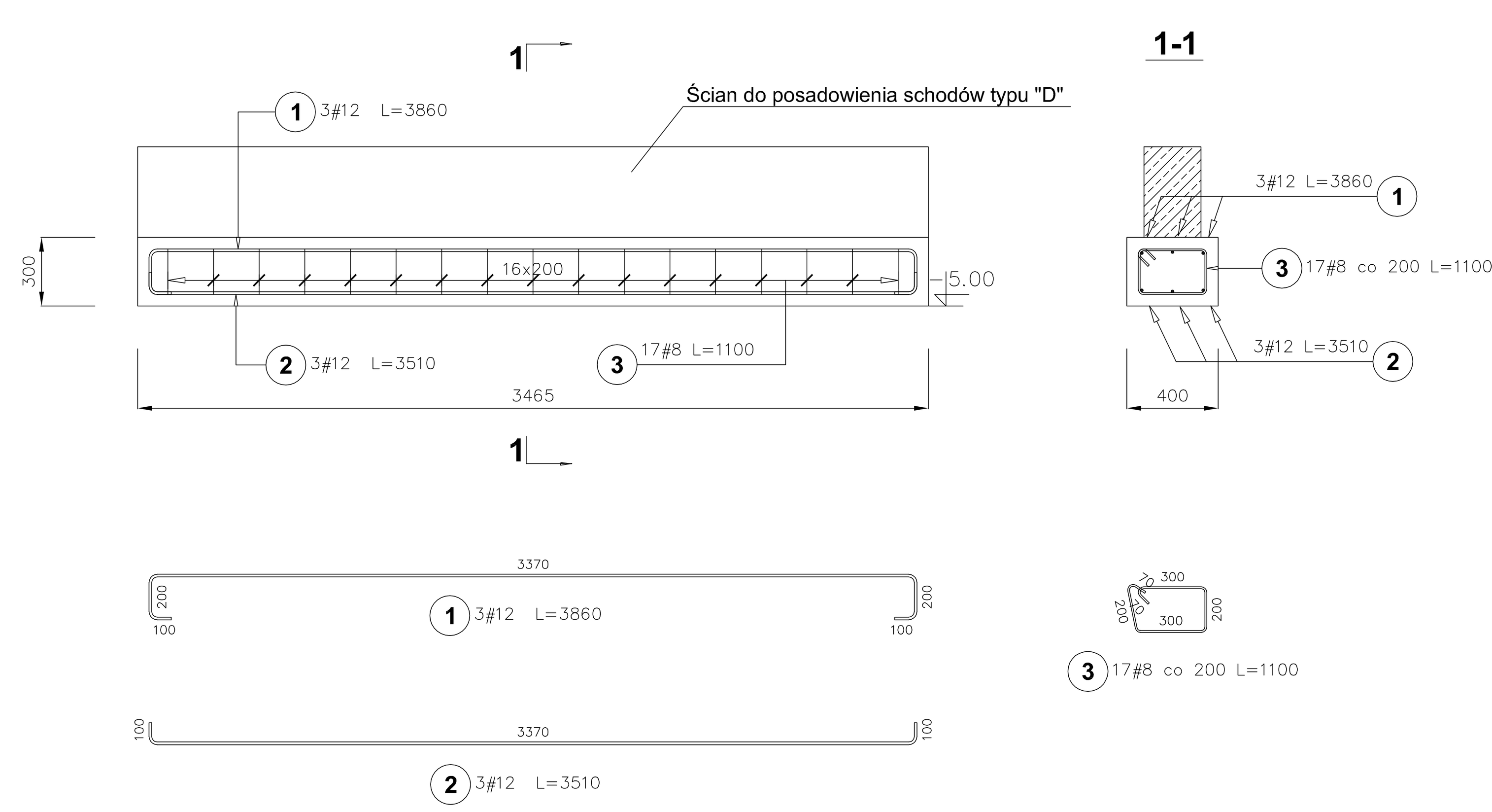

BETON-B25
OTULINA-30mm

Poz.	Stal # A–III	Długość (mm)	Liczba w elemencie	Liczba elementów	Liczba ogółem	Długość łączna (m) A–III # 8	Długość łączna (m) A–III # 12
1	12	3860	3	1	3		11,58
2	12	3510	3	1	3		10,53
3	8	1100	17	1	17	18,70	
Długość wg średnic (m)						18,70	22,11
Masa 1 m pręta (kg/m)						0,40	0,89
Masa łączna wg średnic (kg)						7,39	19,63
Masa łączna wg gatunku stali (kg)						27,02	
Ogółem (kg)						27,02	

STOPA - St-4
STOPA - St-12
SŁUP - S-4/0
SŁUP - S-12/0

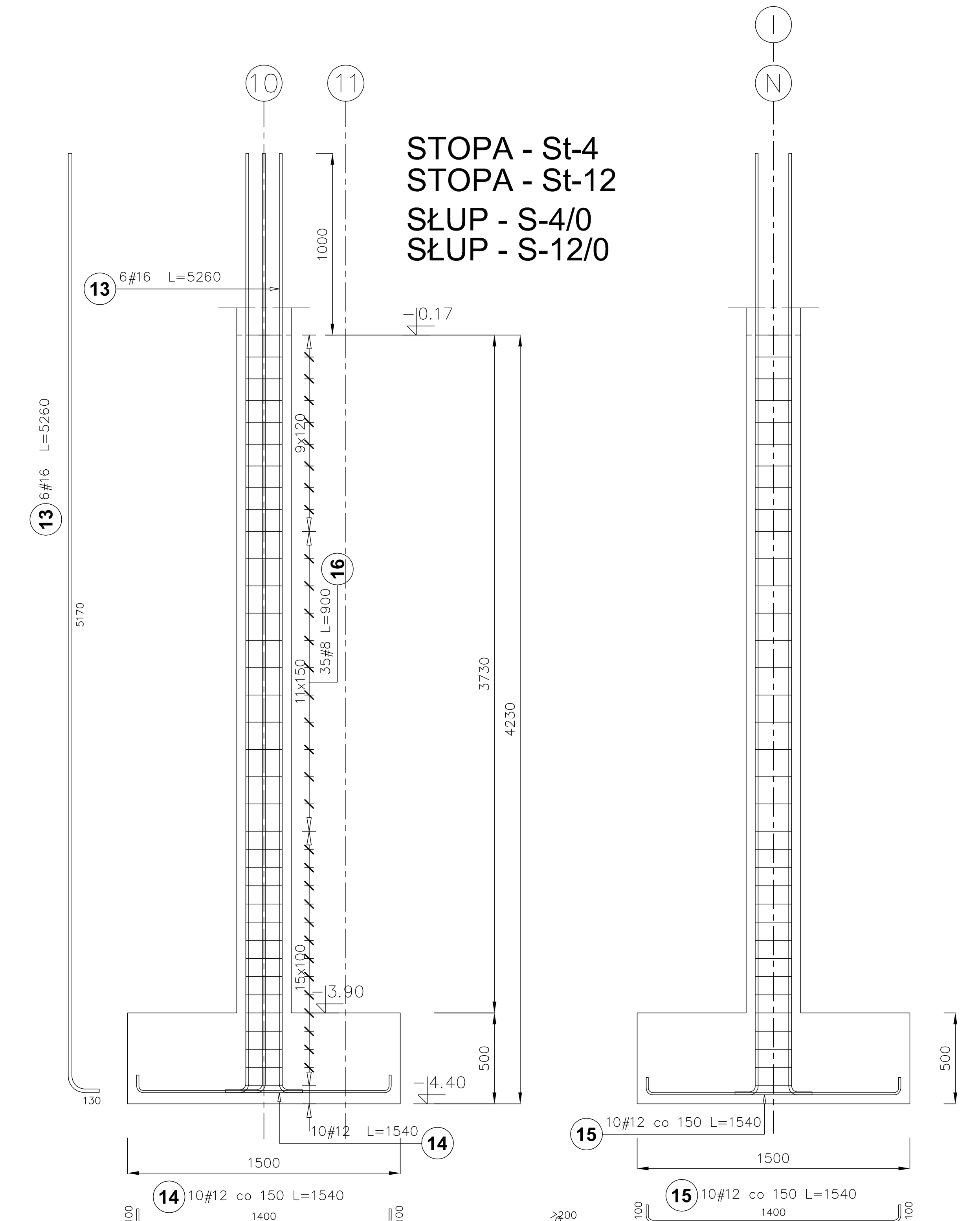

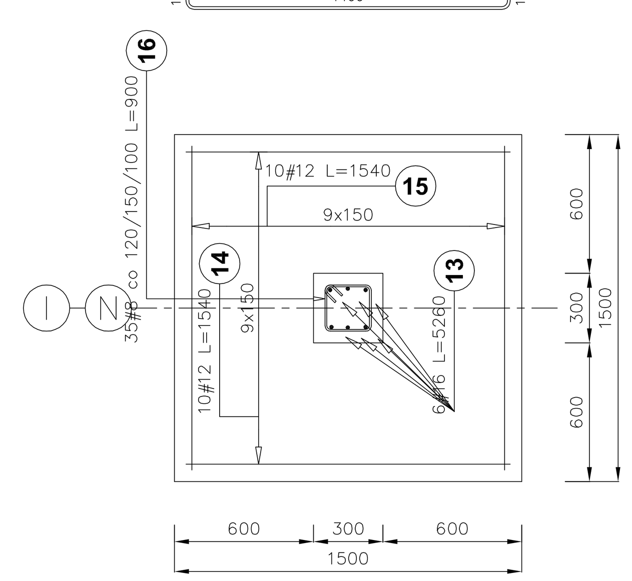

BETON B25
OTULINA 50mm

Poz.	Stal # A–III	Długość (mm)	Liczba w elemencie	Liczba elementów	Liczba ogółem	Długość łączna (m) A–III # 8	Długość łączna (m) A–III # 12	Długość łączna (m) A–III # 16
13	16	5260	6	2	12			63,12
14	12	1540	10	2	20		30,80	
15	12	1540	10	2	20		30,80	
16	8	900	35	2	70	63,00		
Długość wg średnic (m)						63,00	61,60	63,12
Masa 1 m pręta (kg/m)						0,40	0,89	1,58
Masa łączna wg średnic (kg)						24,89	54,70	99,73
Masa łączna wg gatunku stali (kg)						179,32		
Ogółem (kg)						179,32		

STOPA - St- 7
SŁUP - S-7/0
SŁUP - S-10/0

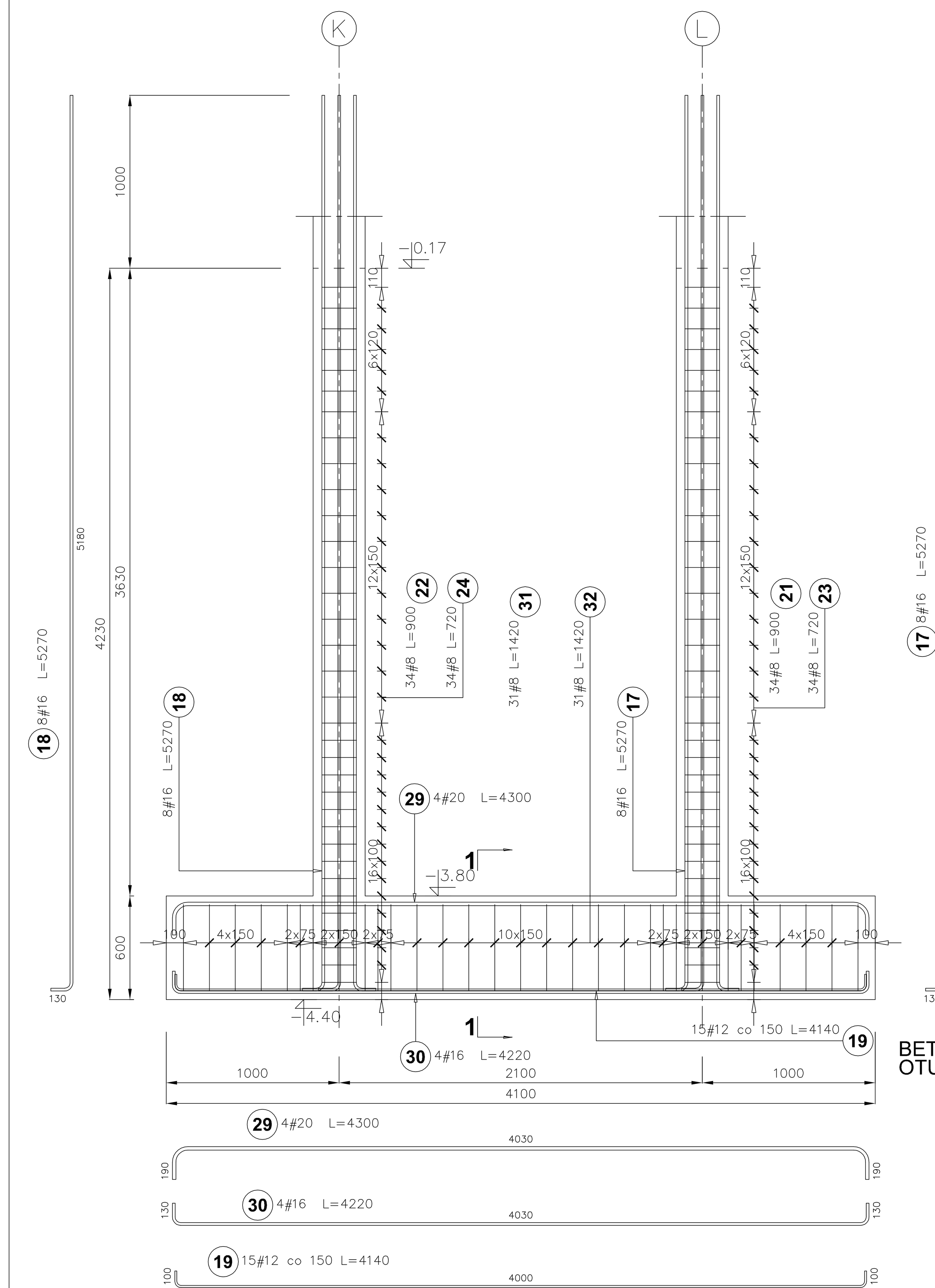

BETON B25
OTULINA 50mm

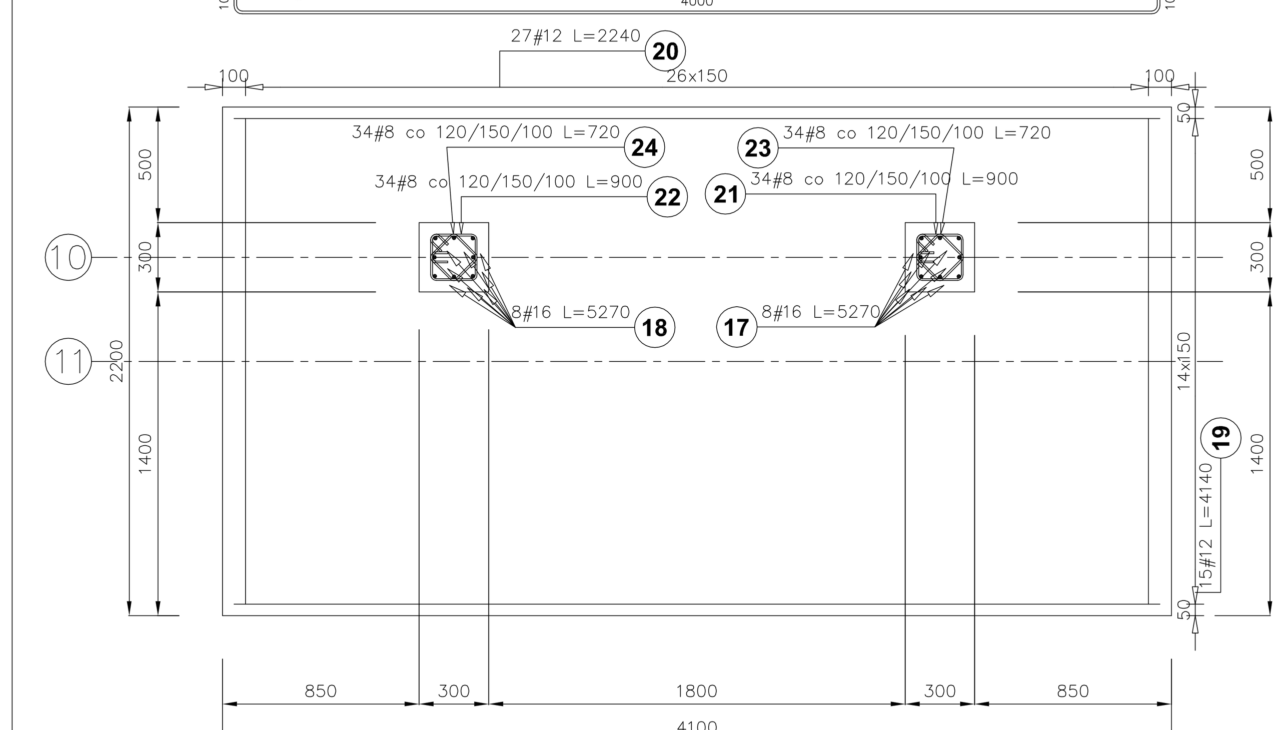

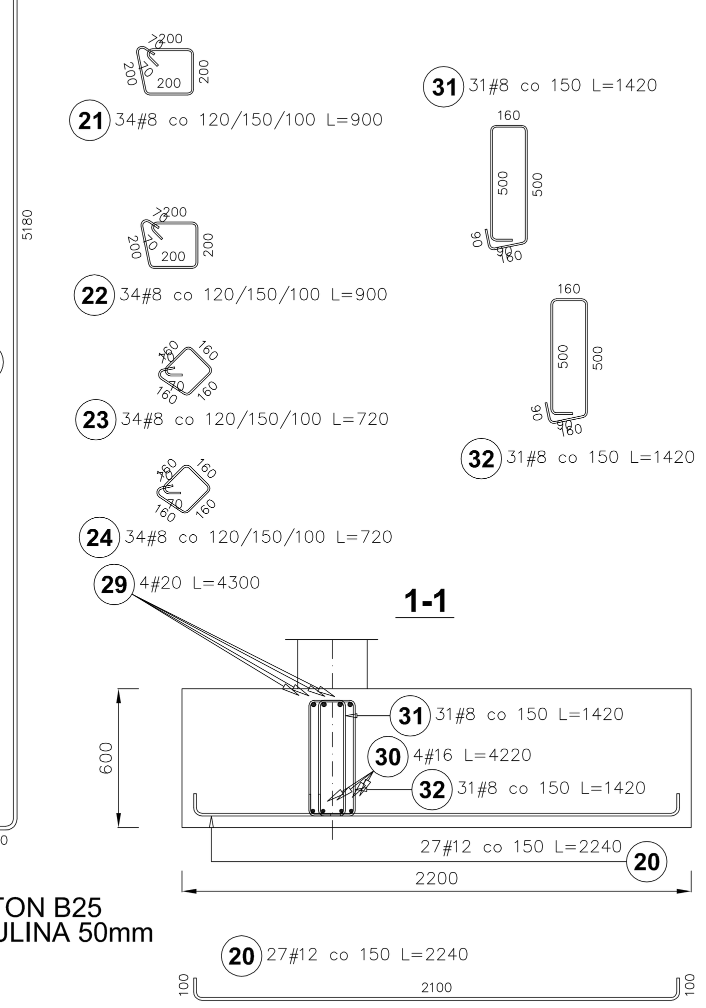

Poz.	Stal # A–III	Długość (mm)	Liczba w elemencie	Liczba elementów	Liczba ogółem	Długość łączna (m) A–III # 8	# 12	# 16	# 20
17	16	5270	8	1	8			42,16	
18	16	5270	8	1	8			42,16	
19	12	4140	15	1	15		62,10		
20	12	2240	27	1	27		60,48		
21	8	900	34	1	34	30,60			
22	8	900	34	1	34	30,60			
23	8	720	34	1	34	24,48			
24	8	720	34	1	34	24,48			
29	20	4300	4	1	4				17,20
30	16	4220	4	1	4			16,88	
31	8	1420	31	1	31	44,02			
32	8	1420	31	1	31	44,02			
Długość wg średnic (m)						198,20	122,58	101,20	17,20
Masa 1 m pręta (kg/m)						0,40	0,89	1,58	2,47
Masa łączna wg średnic (kg)						78,29	108,85	159,90	42,48
Masa łączna wg gatunku stali (kg)						389,52			
Ogółem (kg)						389,52			

Biuro Projektowe
39-200 Debica
ul. Powstania styczniowego 4
tel.-fax 014 813565

Zbrojenie nadproży;NŻ-1/1, 1/9, 1/10, 1/6, 1/12, 1/15, 1/4, 1/8.
w Rejowcu Fabrycznym
LOKALIZACJA: Rejowiec Fabryczny, ul.Wschodnia, dz. nr 33/6, 34/12, 34/14, 34/5, 34/3, 35/4, 34/1, 35/7, 35/6, 36/4, 36/5 OBR. 3
INWESTOR: Miasto Rejowiec Fabryczny
ul. Lubelska 16, 22-170 Rejowiec Fabryczny

Zbrojenie stopy; ST-1, 5, 4, 12, 7.Ława fund. ŁW-24.

PROJEKTOWAŁ:	DARIUSZ KLIMCZYK	MGR INŻ.	ANB.V.7342-70/93
OPRACOWAŁ:	AGNIESZKA JURCZYK	MGR INŻ.	
SPRAWDZIL:	JERZY OLESIAK	MGR INŻ.	GP-2-8346-76/90

styczeń 2012
KW-13
KONSTRUKCJA — PROJEKT BUDOWLANY — SKALA: 1:25

wszelkie zmiany uzgadniac z projektantem